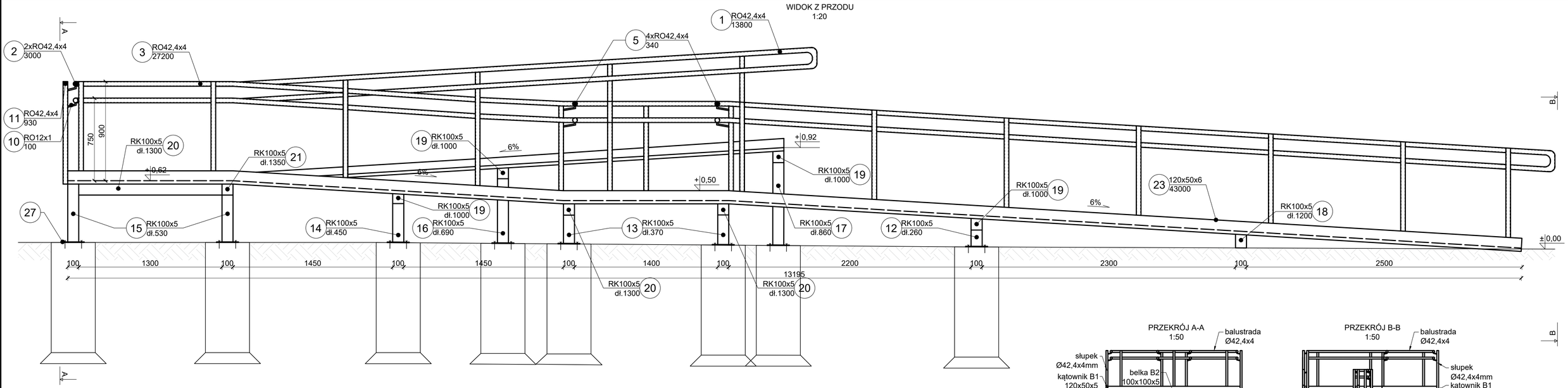

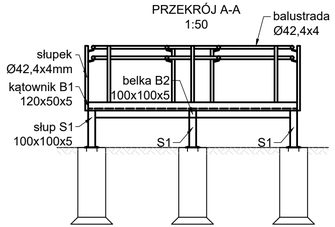

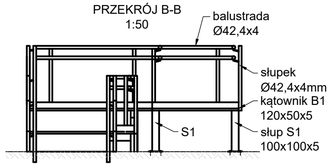

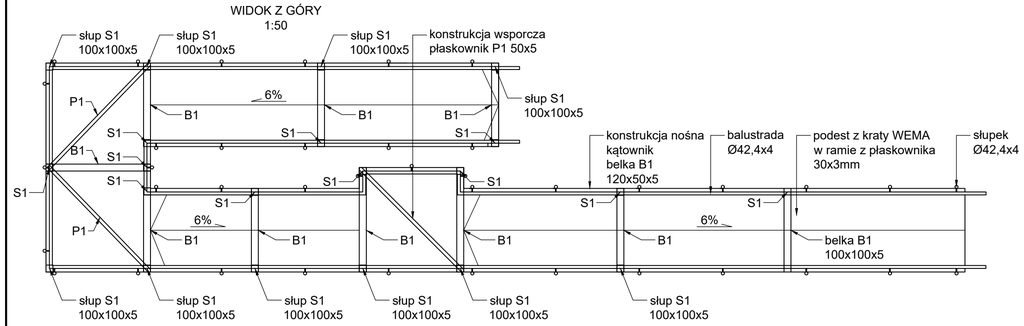

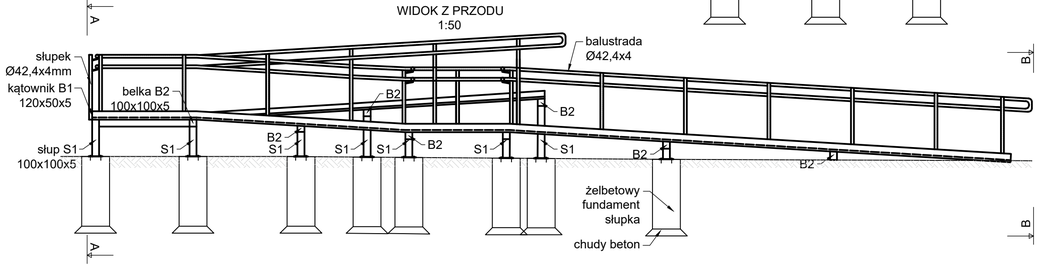

AGAMON biuro projektowe	AGAMON Agata Kędra-Muca, Monika Leszczyńska-Profaska s.c. ul. Dworcowa 10A/316, 44-190 Knurów NIP: 6312696196 REGON: 388321686 www.agamon.net.pl tel. 735 785 701 biuro@agamon.net.pl		
TYTUŁ PROJEKTU: PRZEBUDOWA TARASU PRZED WEJŚCIEM DO BUDYNKU WSPÓLNOTY MIESZKANIOWEJ NIERUCHOMOŚCI PRZY UL. ALEKSANDRA PUSZKINA 8 W KNUROWIE			
ADRES INWESTYCJI: Budynek mieszkalny wielorodzinny Ul. Aleksandra Puszkina 8 44-194 Knurów	DATA: MARZEC 2026	SKALA: 1:20;1:50	NR RYSUNKU: 2
NR PROJEKTU: 001-2026	FAZA: PROJEKT TECHNICZNY	BRANŻA: ARCH.-BUD.	
TYTUŁ RYSUNKU: POCHYLNIA DLA NIEPEŁNOSPRAWNYCH - WIDOK Z PRZODU			
PROJEKTOWAŁA: mgr inż. Agata Kędra-Muca SLK/8519/PWBKb/19		PODPIS:	
OPRACOWAŁA: mgr inż. Kamila Bartos		PODPIS:	

PROJEKT CHRONIONY JEST PRAWAMI AUTORSKIMI NA WSZYSTKICH POLACH EKSPLOATACJI POWELANIE BEZ PISEMNEJ ZGODY AUTORA ZABRONIONE